Malla Derecho de Vía

Malla tejida con alambres de acero galvanizados colocados en posiciones graduales tanto en horizontal como en vertical y que se entorchan con nudos en forma de bisagra.

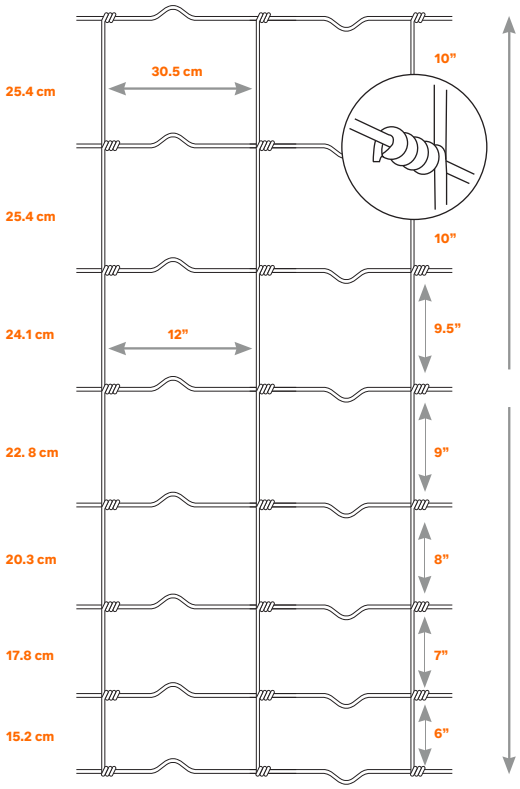

USOS

- Delimita los límites carreteros
- Evitar el paso de animales silvestres o domésticos

CARACTERÍSTICAS

- Aberturas estrechas en la parte inferior y más amplias en la parte superior
- Hecho con alambre de alta tensión
- Máximo poder contra la oxidación y corrosión gracias al Recubrimiento Reforzado XTREME®

VENTAJAS

- Previene accidentes causados por el paso de animales, sin importar su tamaño
- Cerco perimetral con mayor rigidez
- Más fácil de instalar que un cerco de púas

ESPECIFICACIONES DEL ALAMBRE PARA MALLA

Calibre de alambres	12.5 (longitudinales y transversales)
Recubrimiento	XTREME®
Resist. a la tensión longitudinal	160 ksi (mínimo por alambre)
Resist. a la tensión transversal	70 a 100 ksi (mínimo por alambre)
Resist. a la tensión orilleros	160 ksi (mínimo por alambre)

Recubrimiento reforzado XTREME®

Ningún recubrimiento galvanizado es mejor en la protección del acero.

En una prueba extrema de corrosión se comprobó que XTREME® genera una protección superior de al menos 7.5 veces más que un alambre galvanizado Clase Comercial.

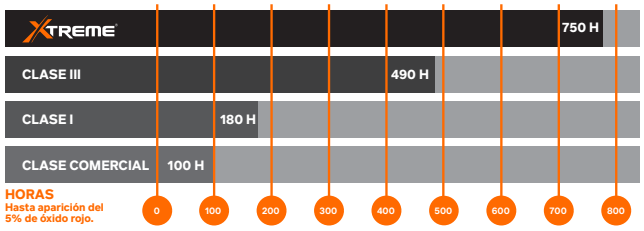

Diseño Tipo A - 859-12-330								
Clave	Largo	Altura			Peso	No.alambres	Ancho	
	m	plg	pies	m	kg		plg	cm
21218	100	59.50	4.96	1.51	52.65	8	12	30.5

NORMA DE FABRICACIÓN ASTM A-116-05

MALLA DERECHO DE VÍA

PARÁMETROS DE INSTALACIÓN

Artículo	Descripción	Altura (m)	Altura (ft)	Peso Teórico (kg)	Abertura (cm)	Alambres Horiz.	Unidad de Medida	@	Instalación
Retenida	Retenida galv. de arranque 2.5 m	2.50	8.20	31.3	-	-	Pieza	400	Hasta 400 m
Poste T ref gal	Poste reforzado galvanizado de 7 ft	2.13	7.00	22.0	-	-	Atado de	5	Hasta 6 m
Poste cédula	Poste de refuerzo; ced. 40 galvanizado de 2.5 m	2.50	8.20	13.5	-	-	Pieza	1	Hasta 54 m
Remache	Remache para alambre alta tensión, cal. 12 a 16	-	-	0.2	-	-	Bot	100	8 x unión
Clip	Clip Chuck poste T, cal. 11	-	-	8.1	-	Cal. 11	Bot	600	5 x poste
Clip	Clip Chuck poste int (tubular 2 3/8) galv.III, cal. 11	-	-	6.4	-	Cal. 11	Bot	400	5 x poste

COMPARATIVO CONCEPTUAL DE CERCOS

Derecho de vía tradicional con alambre de púas

Alambres transversales	Distancia entre postes	Altura total del cerco	Líneas horizontales	Tipos de alambre
	m	m		
No tiene	3 ó 4	1.40	5	Baja resistencia

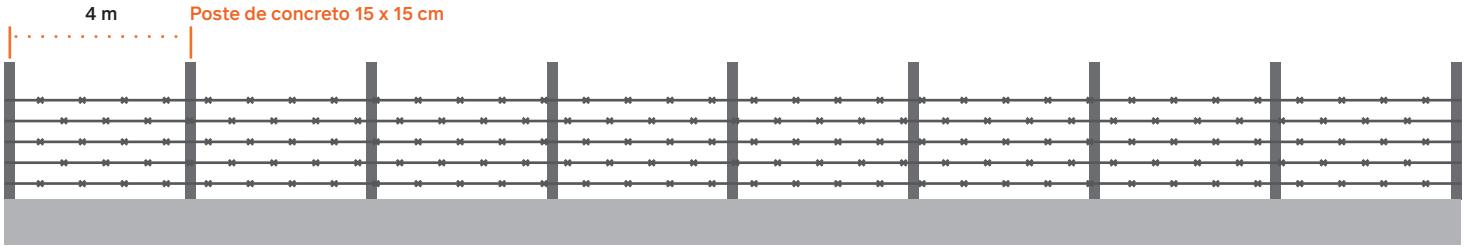

Malla derecho de vía
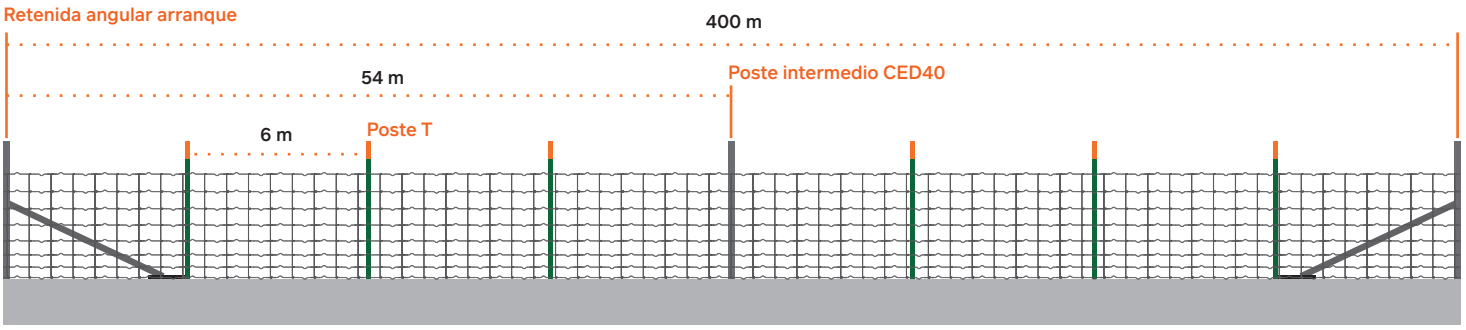
Alambres transversales	Distancia entre postes	Altura total del cerco	Líneas horizontales	Tipos de alambre
	m	m		
No tiene	6	1.51	8	Alta resistencia